Burckhardt Compression

КЛАПАНЫ КОМПРЕССОРОВ

ПРОВЕРЕННЫЕ КОНСТРУКЦИИ ДЛЯ МАКСИМАЛЬНОЙ НАДЕЖНОСТИ И БЕЗОПАСНОСТИ

Compressors for a Lifetime™

«В случае проблем с компрессорами обращайтесь в компанию Burckhardt Compression. Ее специалисты восстановят работу вашей системы в кратчайшие сроки. Мы были впечатлены профессионализмом ее опытных специалистов по компрессорам и полностью доверяем им, потому что они говорят на языке производителей оригинального оборудования».

Серж Маббу (Serge Mabboux), специалист по вращающемуся оборудованию, VARO Refining Cressier, Швейцария

НАША КЛАПАННАЯ ТЕХНОЛОГИЯ

ЛУЧШАЯ ПРОИЗВОДИТЕЛЬНОСТЬ И САМАЯ ПРОДОЛЖИТЕЛЬНАЯ НАРАБОТКА МЕЖДУ КАПРЕМОНТАМИ

ПОЧЕМУ BURCKHARDT COMPRESSION

Компания Burckhardt Compression — лидер на рынке систем поршневых компрессоров и единственный производитель, предлагающий полный ассортимент технологий поршневых компрессоров: компрессоров технологического газа API 618, гиперкомпрессоров, компрессоров Laby® (поршневых компрессоров с лабиринтным уплотнением), компрессоров Laby®-GI и стандартных компрессоров высокого давления.

С самого начала нашей работы в 19 веке мы специализировались на производстве поршневых компрессоров с максимальными интервалами между циклами капитального ремонта (MTBO) и минимальными эксплуатационными расходами. Мы отработали каждую ступень производственного процесса и непрерывно совершенствуем ключевые компоненты и материалы, а также связанные с ними технологии.

Клапаны относятся к составным частям компрессоров, которые подвергаются самым большим нагрузкам и могут ограничить доступность и надежность всего компрессора. Поэтому клапаны — один из самых важных аспектов нашей деятельности. Благодаря нашим бесценным знаниям производителя оригинального оборудования и опыту в производстве компрессоров мы можем предлагать надежные решения для крайне ответственных применений — от очень чистых производственных процессов до работы с сильно загрязненными технологическими газами.

Решения, предлагаемые компанией Burckhardt Compression, отвечают самым требовательным инструкциям по проектированию, например:
- API 618;
- Shell Dep;
- NACE;
- индивидуальные спецификации клиентов.

НАШИ ПРОФЕССИОНАЛЬНЫЕ ЗНАНИЯ

Мы снабжаем наших клиентов высокоэффективными клапанами компрессоров и предлагаем техническое обслуживание клапанов в широком диапазоне применений и марок компрессоров. Наша цель — непрерывно снижать расходы на протяжении срока службы и оптимизировать эффективность поршневых компрессоров.

НАШЕ ПРЕДЛОЖЕНИЕ

- ОБНОВЛЕНИЕ/ ОПТИМИЗАЦИЯ/ МОДИФИКАЦИЯ
- ЗАМЕНА КОМПОНЕНТОВ КОМПРЕССОРОВ ЛЮБЫХ МАРОК
- РЕМОНТ ПОВРЕЖДЕННЫХ КОМПОНЕНТОВ
- ВОССТАНОВЛЕНИЕ ИЗНОШЕННЫХ КОМПОНЕНТОВ
- МОДЕРНИЗАЦИЯ/ОБРАТНОЕ ПРОЕКТИРОВАНИЕ
- ИНДИВИДУАЛЬНОЕ ОБУЧЕНИЕ НА НАШЕЙ ТЕРРИТОРИИ И НА РАБОЧЕМ МЕСТЕ

ИННОВАЦИИ И РАЗВИТИЕ

ВАШ ПАРТНЕР НА ПРОТЯЖЕНИИ ВСЕГО ЖИЗНЕННОГО ЦИКЛА

ЦЕННОЕ ПАРТНЕРСТВО

Вместе с нашими клиентами мы работаем над новыми идеями и используем свой опыт, чтобы соответствовать требованиям рынка. Мы можем учиться друг у друга и разрабатывать решения для сложных областей применения. Наши взаимоотношения с клиентами часто становятся по-настоящему партнерскими. Это заставляет нас испытывать новые компоненты, материалы и решения вместе, в реальных условиях эксплуатации, а также создавать контрольные установки. Обе стороны явно выигрывают от этого и получают ценный опыт в таких партнерских отношениях.

ПРИНЦИП ПЛАНОМЕРНОГО РАЗВИТИЯ

Постоянно растущее количество участников на рынке означает, что нам приходится конкурировать не только посредством инноваций и расширения номенклатуры продукции, но и за счет превосходства в обслуживании. В отличие от производителя компонентов или поставщика, предлагающего только обслуживание, мы видим полную картину компрессорной системы. Доступ к знаниям компании Burckhardt Compression как производителя оригинального оборудования позволяет нам по-настоящему понимать тенденции и требования рынка.

Компания Burckhardt Compression обладает богатым опытом разработки продукции и много лет использует гейтовую систему управления проектами. Этот системный подход применяется также при разработке компонентов, чтобы расширить наши возможности предлагать решения, ориентированные на клиентов.

Чтобы иметь возможность задавать новые стандарты, мы используем внутренние лаборатории, где разрабатываем новые материалы и технологии, способные удовлетворить непростые требования клиентов. Наши испытательные базы позволяют проводить долгосрочные испытания как наших собственных компрессоров, так и испытательного оборудования других производителей.

Хорошие взаимоотношения с клиентами и доверие являются ключевыми факторами ценного партнерства.

РАЗРАБОТКА МАТЕРИАЛОВ

Материал уплотнительного элемента оказывает существенное влияние на увеличение срока службы современных клапанов компрессоров. Мы выбираем оптимальные уплотнительные элементы для наших тарельчатых клапанов Burckhardt Poppet Valve™ и дисковых клапанов Burckhardt Plate Valve™, учитывая состав технологического газа, температуру сжатия и рабочее давление.

Материалы наших клапанов постоянно совершенствуются в ходе внутренних проектов, а также в сотрудничестве с нашими многолетними поставщиками. Мы можем анализировать свойства материалов испытуемого корпуса в нашей научно-исследовательской лаборатории, а также на контрольно-испытательной установке с реальной геометрией клапана. Дальнейшие испытания новых материалов ведутся в ходе наших индивидуальных испытательных циклов с использованием наших шести компрессоров на испытательном стенде. Наша деятельность по разработке материалов сосредоточена на расширении применимого диапазона температур и повышении химической устойчивости при сохранении высокой динамической прочности.

ОПТИМИЗАЦИЯ КОНСТРУКЦИИ ДЛЯ ОПТИМАЛЬНОЙ ПРОИЗВОДИТЕЛЬНОСТИ

Результаты экспериментов, проводимых в наших внутренних испытательных центрах, а также сотрудничество с научно-исследовательскими институтами используются вместе с моделированием 3D-CFD (Computational Fluid Dynamics — вычислительная гидродинамика) для оптимизации производительности клапанов. При этом поддерживается срок службы уплотнительных элементов. Одним из примеров результатов научных исследований является наше открытие о том, что чем ниже потеря давления через клапан, тем значительнее эффект взаимодействия между геометрией цилиндра и клапаном.

Поток, проходящий через гнездо клапана, влияет как на его производительность, так и на динамику. Таким образом нам удалось оптимизировать наши клапаны, чтобы они справлялись с неравномерным потоком в цилиндре. Наш тарельчатый клапан Burckhardt Poppet Valve™ выдерживает неравномерный поток благодаря своим автономным уплотнительным элементам.

Анализ поля скоростей течения в компрессорах с различной геометрией показал, что поперечное сечение потока в центре клапана часто вносит самый большой вклад в общий поток через компрессор. Таким образом мы изобрели тарельчатый клапан без центрального болта, отсутствие которого освобождает самое важное место в клапане для дополнительного потока.

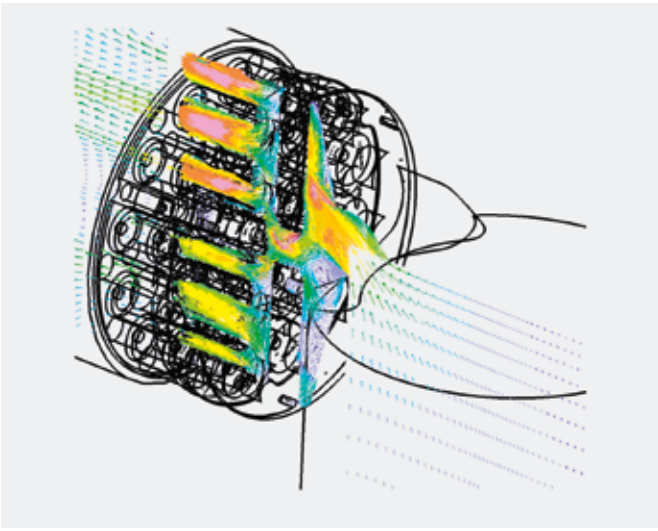

ВЫСОКОПРОИЗВОДИТЕЛЬНЫЕ КЛАПАНЫ
ДЛЯ ЛЮБЫХ ОБЛАСТЕЙ ПРИМЕНЕНИЯ

СЕГМЕНТЫ РЫНКА

- Добыча нефти и газа
- Транспортировка и хранение газа
- Нефтепереработка и нефтеочистка
- Нефтехимическая/химическая промышленность
- Промышленные газы
- Пищевая промышленность
- Древесно-угольная промышленность
- Горнодобывающая промышленность
- Электростанции
- Гидроэлектростанции
- Атомные электростанции

ГАЗЫ

- Водород, азот, аргон, гелий
- Углеводороды, этилен, этиленоксиды
- Хлор, аммиак
- Воздух, кислород
- Оксиды азота, углекислый газ, угарный газ, диоксид серы
- Сероводород, хлороводород, гексафториды серы, винилхлориды
- Газовые смеси и факельные газы

КОНСТРУКЦИИ КОМПРЕССОРОВ

- Компрессоры технологического газа API 618
- Поршневые компрессоры с лабиринтным уплотнением
- Со смазкой и без смазки
- С охлаждением и без охлаждения
- Горизонтальные, вертикальные и наклонные

ПРОЕКТИРОВАНИЕ ПО УСЛОВИЯМ ЗАКАЗЧИКА

ПЕРЕДОВАЯ КОНСТРУКЦИЯ КЛАПАНА ДЛЯ ДОСТИЖЕНИЯ МАКСИМАЛЬНОЙ ПРОИЗВОДИТЕЛЬНОСТИ

КОНСТРУКЦИЯ КЛАПАНА

Одним из наших основных ресурсов является наш богатый опыт проектирования по условиям заказчика. Тесное сотрудничество с нашими клиентами и осведомленность о проблемах, с которыми они сталкиваются, отражаются в наших способностях:

- Тщательный подбор и проектирование клапанов для достижения максимальной производительности с помощью сложнейшего программного обеспечения для подбора размеров компрессоров (RecipCalc™)
- Гибкое и быстрое моделирование с помощью новейшего программного обеспечения САПР
- Выбор материалов с учетом конкретных условий применения
- Оптимизация производительности и времени непрерывной работы клапанов на основе фактических данных о работе компрессора, информации с мест и нашего многолетнего опыта
- Оценка и утверждение прочности конструкции основных компонентов с использованием новейшего метода FEA
- Поддержка и консультации по любым проблемам с клапанами, в том числе анализ основных причин любых поломок клапанов, а также модификация и модернизация используемых клапанов опытными специалистами по применению клапанов

МАТЕРИАЛЫ

Компоненты корпуса клапана изготавливаются из стандартного материала — нержавеющей стали X12 (AISI 416). Другие патентованные материалы доступны по запросу.

Тарельчатый клапан Burckhardt Poppet Valve™

- Высокоэффективные термопластичные полимеры (например, PEEK и полиамид с соответствующими наполнителями)
- Наполненный ПТФЭ для применения в условиях низких температур и для сжатия высокоагрессивных газов

Дисковый клапан Burckhardt Plate Valve™

- Нержавеющая сталь высшего сорта X5 (AISI 630)
- Hastelloy C276 для очень коррозионной среды
- Высокоэффективные термопластичные полимеры (например, PEEK и полиимид с соответствующими наполнителями)

Концентрический клапан Burckhardt Concentric Valve™

- Высококачественная нержавеющая сталь X20 (AISI 420)
- Высокоэффективные термопластичные полимеры (например, PEEK и полиимид с соответствующими наполнителями)

Наши специалисты по применению клапанов помогут вам в анализе основных причин любых трудностей с клапанами, а также в модификации и модернизации используемых клапанов, их обновлении и преобразовании.

АССОРТИМЕНТ КЛАПАНОВ

ИДЕАЛЬНОЕ СООТВЕТСТВИЕ ЛЮБЫМ ТРЕБОВАНИЯМ

ТАРЕЛЬЧАТЫЙ КЛАПАН BURCKHARDT POPPET VALVE™

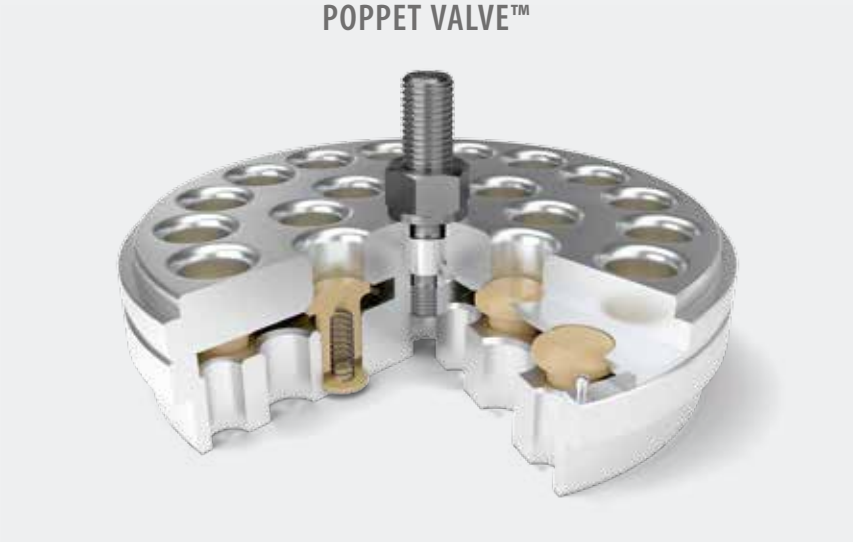

«Мы очень довольны эксплуатационными показателями тарельчатых клапанов Burckhardt Poppet Valve™. После установки этих клапанов у нас ни разу не было внеплановых отключений оборудования из-за поломки клапана. Мы также очень довольны тем, как они снижают затраты на капитальный ремонт самих клапанов, и рады, что не приходится отправлять клапаны с объектов для выполнения капитального ремонта».

Ричард Халлберг (Richard Hallberg), ответственный за эксплуатацию вращающегося оборудования, Perstorp Oxo, Швеция

ДИСКОВЫЙ КЛАПАН BURCKHARDT PLATE VALVE™

МЕТАЛЛИЧЕСКАЯ ПЛИТА

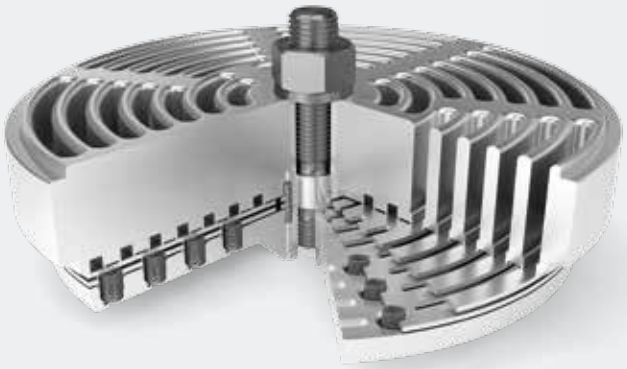

НЕМЕТАЛЛИЧЕСКАЯ ПЛИТА

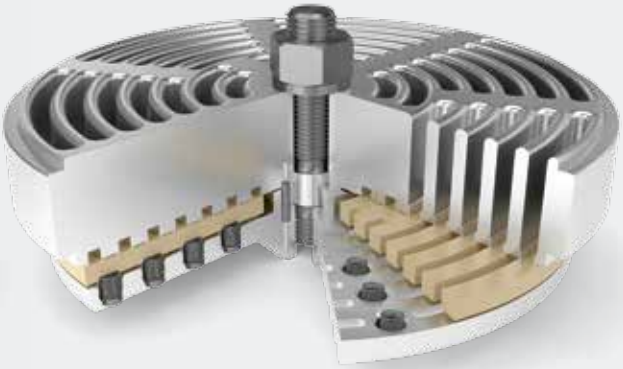

КОНЦЕНТРИЧЕСКИЙ КЛАПАН BURCKHARDT CONCENTRIC VALVE™

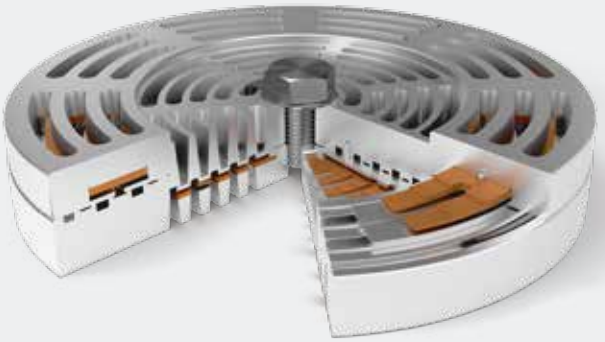

ТАРЕЛЬЧАТЫЙ КЛАПАН BURCKHARDT POPPET VALVE™

РАЗУМНЫЙ ВЫБОР — СОКРАЩЕНИЕ ЭКСПЛУАТАЦИОННЫХ РАСХОДОВ

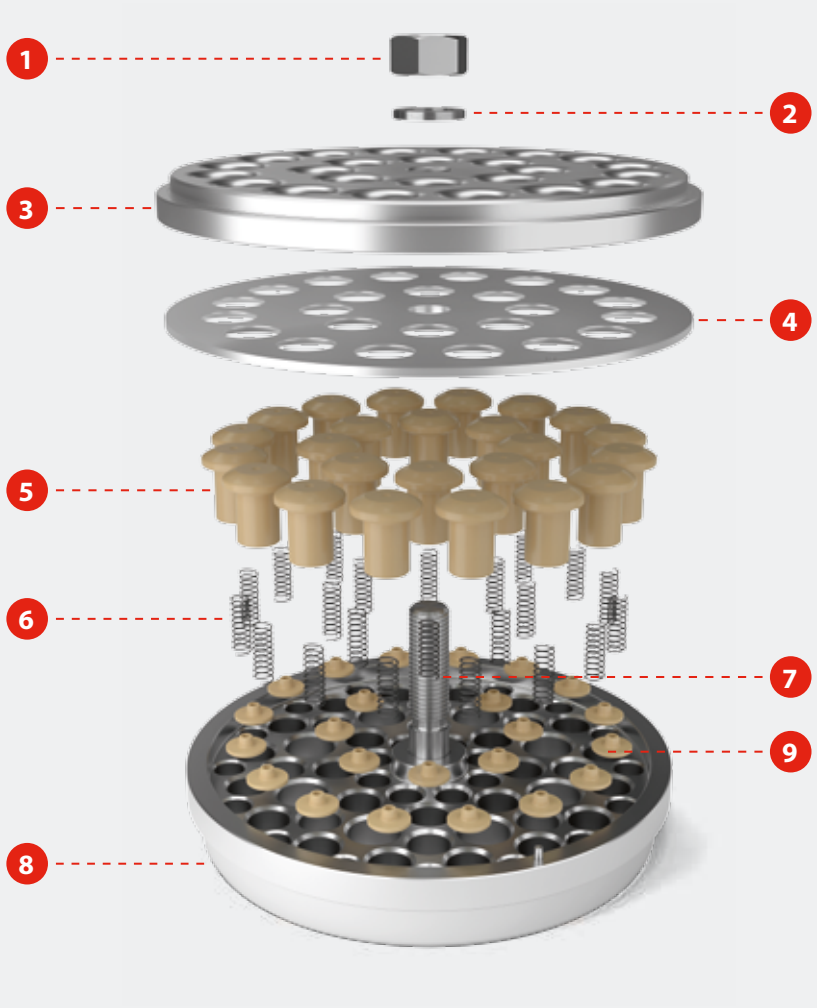

1. Гайка
2. Шайба NORD-LOCK®
3. Седло клапана
4. Заменяемая пластина седла
5. Тарелки
6. Суженные в центре пружины
7. Центральный болт
8. Ограничитель хода клапана
9. Опоры пружины/подъемные шайбы

ХАРАКТЕРИСТИКИ

Тарельчатый клапан Burckhardt Poppet Valve™ превосходно подходит для работы в сложных условиях применения с газами, содержащими масла и твердые частицы, а также с такими чистыми газами, как кислород. Оптимизированная зона потока уменьшает падение давления и повышает эффективность. Кроме того, конструкция облегчает обслуживание и имеет следующие значительные преимущества.

Техническое обслуживание

- Техническое обслуживание клапана выполняется без специальных приспособлений, модернизацию можно выполнить прямо на месте
- Нет необходимости в специально обученном персонале для технического обслуживания клапана
- Повторное профилирование седла клапана не требуется благодаря заменяемой пластине седла

Производительность

- Выдающаяся производительность при эксплуатации с загрязненными газами, пониженное прилипание масла
- Пониженная чувствительность к различного рода тепловым расширениям и влаге, содержащейся в газе
- Меньшая степень засорения, чем в дисковых клапанах при использовании загрязненных и влажных газов
- Улучшенная аэродинамика пути прохождения потока, снижающая падение давления и повышающая эффективность

Безопасность

- Снижение уровня шума и вибрации
- Сниженная чувствительность к перемене условий эксплуатации
- Минимальный риск вторичных повреждений деталей компрессора в случае поломки
- Металлические пружины защищены от потока газа неметаллическим корпусом тарелки

ТЕХНИЧЕСКИЕ ДАННЫЕ

- Частота вращения компрессора: макс. 1000 об/мин
- Перепад давления: макс. 170 бар / 2466 фунтов/кв. дюйм
- Диапазон температур: от –200 до +220 °C / от –328 до +428 °F
- Диаметры: мин. 40 мм / 1,57 дюйма, макс. 383 мм / 15,08 дюйма

Модернизация на месте — быстрое и простое техническое обслуживание — не требуются специальные приспособления

ДИСКОВЫЙ КЛАПАН BURCKHARDT PLATE VALVE™

ДОЛГОВЕЧНЫЙ КЛАПАН С ПРОВЕРЕННОЙ ПРОИЗВОДИТЕЛЬНОСТЬЮ

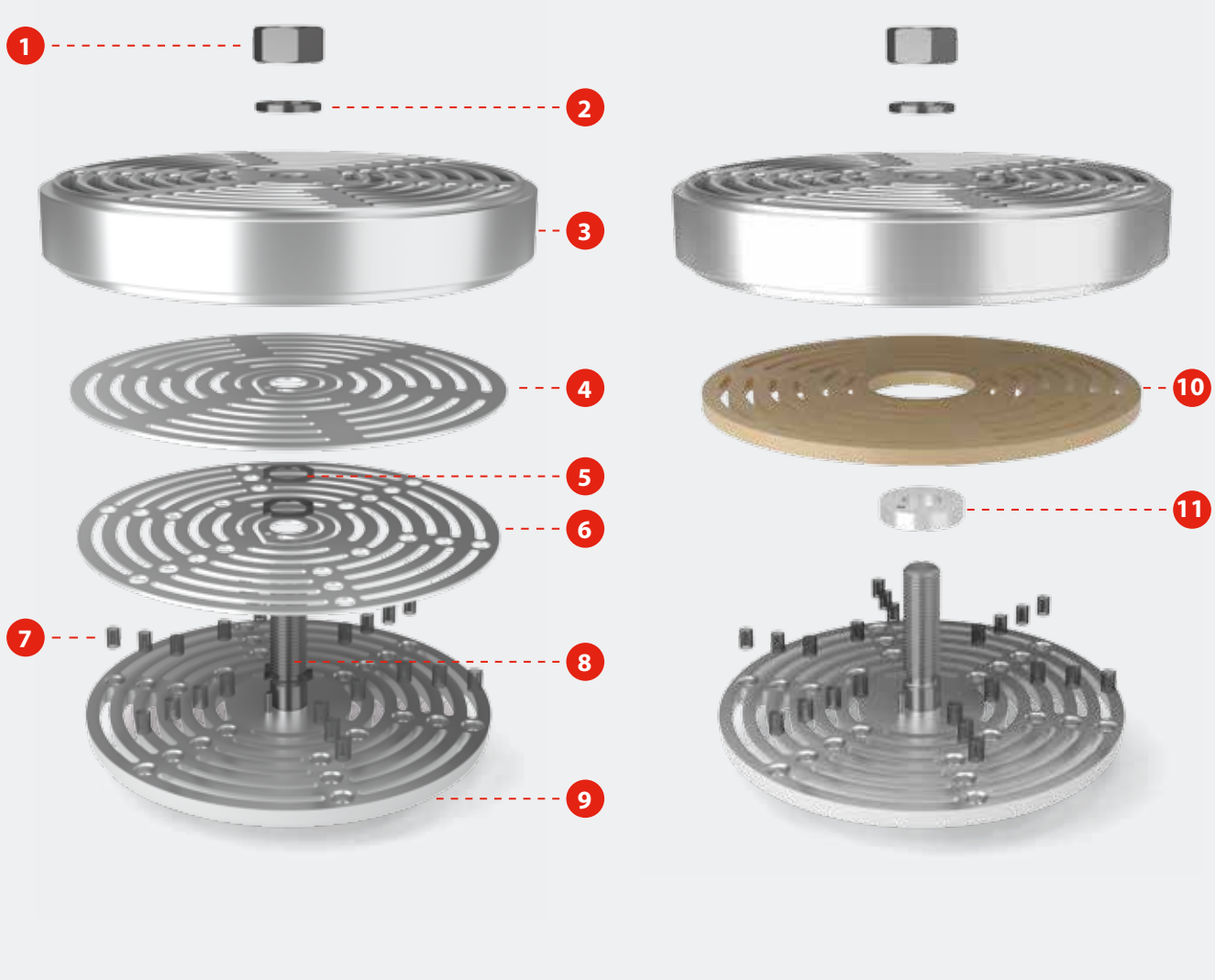

1. Гайка
2. Шайба NORD-LOCK®
3. Седло клапана
4. Клапанная плита, металлическая
5. Подъемная шайба
6. Демпферная плита
7. Пружины клапана
8. Центральный болт
9. Ограничитель хода клапана
10. Клапанная плита, неметаллическая
11. Подъемная шайба

ХАРАКТЕРИСТИКИ

Дисковый клапан Burckhardt Plate Valve™ имеет проверенную конструкцию и непрерывно совершенствуется годами. Особое внимание уделяется повышению прочности и долговечности клапанной плиты, демпферной плиты и пружин в сложных условиях эксплуатации.

Основные преимущества:
- Свободные от трения металлические и неметаллические клапанные плиты с направляющими для минимального износа и максимального срока службы
- Возможно до 20 модификаций седла клапана, что обеспечивает очень низкие расходы на протяжении срока службы
- Пружины зафиксированы в ограничителе для достижения практически нулевого износа пружин
- Непревзойденный срок службы клапанных плит благодаря тщательному подбору материалов и специальной термообработке. Высококачественная нержавеющая сталь X5 выбрана в качестве стандартного материала для металлических дисковых клапанов
- Минимальные степени утечки благодаря исключительной обработке поверхности
- 100-процентный контроль качества: каждая металлическая клапанная плита проверяется на утечки с помощью собственной процедуры компании

Неметаллические плиты имеют следующие дополнительные преимущества:
- Большая податливость и лучшие противоударные свойства
- Более высокая устойчивость к повреждениям жидкостями и загрязнениями
- Уменьшение износа седла и ограничителя хода при нормальной эксплуатации
- Значительное снижение вторичных повреждений других компонентов цилиндра в случае поломки

ТЕХНИЧЕСКИЕ ДАННЫЕ

- Частота вращения компрессора: макс. 1800 об/мин
- Перепад давления: макс. 200 бар / 2900 фунтов/кв. дюйм
- Диапазон температур: от –200 до +250 °C / от –328 до +482 °F
- Диаметры: мин. 68 мм / 2,68 дюйма, макс. 383 мм / 15,08 дюйма

Переход с металлических компонентов на неметаллические возможен без дополнительной механической обработки

КОНЦЕНТРИЧЕСКИЙ КЛАПАН BURCKHARDT CONCENTRIC VALVE™

КОМПАКТНЫЙ КОМБИНИРОВАННЫЙ КЛАПАН

1. Центральный болт
2. Стопорная пластина/шайба NORD-LOCK®
3. Седло всасывания
4. Рессорные листы
5. Плита/кольцо нагнетательного клапана
6. Плита всасывающего клапана
7. Кольцевое уплотнение
8. Седло нагнетания

ХАРАКТЕРИСТИКИ

Концентрический клапан Burckhardt Concentric Valve™ — это сочетание всасывающего и нагнетательного клапанов, что делает его компактным и позволяет экономить место с минимальным возможным объемом мертвого пространства.

Стандартные клапаны для широкого диапазона областей применения:

- Быстрая доступность и малые запасы на станции с несколькими компрессорами разных скоростей
- Определяются конфигурацией цилиндра и составом газа
- Клапаны доступны с металлическими и неметаллическими плитами
- Простая сборка и разборка
- Минимальные степени утечки благодаря запатентованной обработке поверхности
- Непревзойденный срок службы клапанных плит и рессорных листов благодаря тщательному подбору материалов и специальной термообработке

ТЕХНИЧЕСКИЕ ДАННЫЕ

- Частота вращения компрессора: макс. 1500 об/мин
- Перепад давления: макс. 250 бар / 3626 фунтов/кв. дюйм
- Диапазон температур: от –40 до +250 °C / от –40 до +482 °F
- Диаметры: мин. 60 мм / 2,36 дюйма, макс. 250 мм / 9,84 дюйма

Идеально подходит для вашего стандартного компрессора высокого давления

КОНТРОЛЬ ПРОИЗВОДИТЕЛЬНОСТИ

ЭКОНОМИЯ ЭНЕРГИИ И СНИЖЕНИЕ ВЫБРОСОВ

ПРЕИМУЩЕСТВА КОНТРОЛЯ ПРОИЗВОДИТЕЛЬНОСТИ

Производительность в поршневом компрессоре можно контролировать с помощью различных технологий: управление обходом, управление скоростью, разгрузка клапана (ступенчатая ибесступенчатая), дополнительное мертвое пространство и снижение давления всасывания. Компания Burckhardt Compression специализируется на всех перечисленных системах контроля производительности, однако самыми важными методами контроля производительности являются следующие.

Традиционная разгрузка клапана (ступенчатое управление)

- С поршневыми исполнительными элементами (приводимыми в действие пружиной или средой)
- Экономически эффективное включение и отключение камер сжатия
- Крайне низкие расходы на техническое обслуживание
- Высокая надежность и простота обслуживания
- Самая продолжительная наработка между капремонтами для клапана и устройства разгрузки

ExcelFlow® (бесступенчатое управление)

- Полностью электромагнитная система
- Оптимальное сочетание различных стратегий и систем управления
- Очень быстрое и гибкое решение
- Широкий диапазон управления и большой потенциал экономии
- Сжатие выполняется только для требуемого газа
- Не содержащие масла исполнительные элементы используют запатентованные подшипники
- Возможно сочетание с традиционными устройствами разгрузки

ПРЕИМУЩЕСТВА ДЛЯ ВАС

- Быстрая окупаемость
- Пониженное энергопотребление
- Поддержка запуска компрессора
- Возможность модернизации любого используемого компрессора
- Возможность контроля параметров процесса, таких как давление и температура

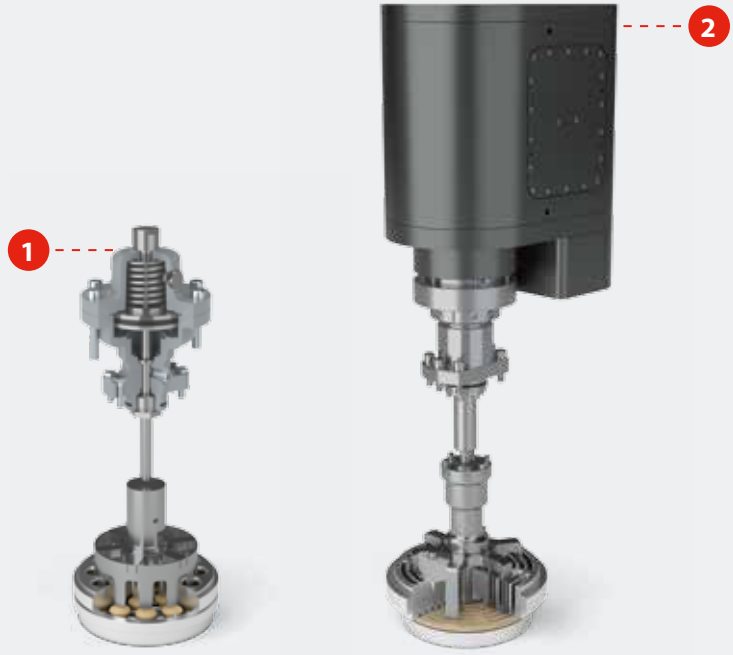

1 Традиционная разгрузка клапана (ступенчатое управление)

2 ExcelFlow® (бесступенчатое управление)

ПРОЦЕСС ПРОИЗВОДСТВА

ПРОЦЕСС, ВЫПОЛНЯЕМЫЙ ПОЛНОСТЬЮ НА ТЕРРИТОРИИ КОМПАНИИ

ПРОИЗВОДСТВЕННОЕ ПРОЕКТИРОВАНИЕ

МАШИННОЕ ПРОИЗВОДСТВО

СБОРКА

КОНТРОЛЬ КАЧЕСТВА

УПАКОВКА

ВОССТАНОВЛЕНИЕ КЛАПАНА

РАСШИРЕННОЕ ТЕХНИЧЕСКОЕ ОБСЛУЖИВАНИЕ ДЛЯ ЛЮБЫХ ТИПОВ И МАРОК

ВОССТАНОВЛЕНИЕ ПРИ ОБСЛУЖИВАНИИ

Мы предлагаем надежные и выгодные решения, внедряемые опытными специалистами по клапанам. Принятый во всем мире процесс контроля качества включает следующие этапы:

- Визуальный контроль
- Отслеживание полной истории технического обслуживания
- Полная разборка
- Тщательная проверка всех компонентов (составление отчета о ситуации и анализ состояния, анализ основных причин)
- Оценка проектирования производителя оригинального оборудования при необходимости
- Очистка (промывка/очистка стеклянной дробью)
- Ремонт и повторная машинная обработка или профилирование
- Замена изношенных компонентов на новые качественные запчасти Burckhardt Compression
- Очистка для работы с кислородом
- Сборка с соблюдением правильного процесса затяжки
- Полная проверка качества с испытанием на утечки и подтверждением золотой меткой гарантии качества
- Защита от коррозии и оптимальная упаковка

ПРЕИМУЩЕСТВА ДЛЯ ВАС

- Значительное сокращение расходов за счет ремонта и восстановления клапана до состояния нового
- Гарантия такого же срока службы восстановленного клапана при работе в аналогичных условиях
- Выдающийся партнер по обслуживанию, предлагающий полное техническое обслуживание
- Клапаны и компоненты на замену разработаны в Швейцарии, имеют превосходное качество и надежность для обеспечения минимальных расходов в течение жизненного цикла ваших компрессоров
- Простая идентификация с помощью штампов маркировки на клапанах
- Ведение и оценка истории эксплуатации клапана
- Идентификация возможных действий по оптимизации и их реализация для повышения производительности
- Сертификат испытания на утечки с измеренными значениями
- Размещение на складе и экстренные запасы на складе при необходимости
- Быстрое техническое обслуживание и поддержка
- Быстрая доставка компонентов и клапанов, быстрое техническое обслуживание

«После установки тарельчатых клапанов Burckhardt Poppet Valve™ производства компании Burckhardt Compression наше оборудование проработало с кислородом свыше 16 000 часов. Мы полностью довольны результатами работы, при этом существенно снизились наши затраты на техническое обслуживание».

Эвальд Абготтспон (Ewald Abgottspon), Technik LSI, Lonza, Фисп, Швейцария

12/1
520
Sauerstoff
312
B3530

Burckhardt Compression

СЕКРЕТЫ ПРОИЗВОДСТВА КОМПРЕССОРОВ С ВНУТРЕННЕЙ ИНФОРМАЦИЕЙ О ТЕХНОЛОГИИ КОМПРЕССОРНЫХ КЛАПАНОВ

САМАЯ ВЫСОКАЯ ДОСТУПНОСТЬ

МАКСИМАЛЬНАЯ ПРОИЗВОДИТЕЛЬНОСТЬ

САМЫЕ НИЗКИЕ РАСХОДЫ ЗА СРОК СЛУЖБЫ

СОСТАВНЫЕ ЧАСТИ КОМПРЕССОРА
МАКСИМАЛЬНАЯ ПРОИЗВОДИТЕЛЬНОСТЬ И ДЛИТЕЛЬНЫЙ СРОК СЛУЖБЫ

- Клапаны компрессоров
- Кольца и сальники штока поршня Redura®
- Системы контроля производительности
- Компоненты для капитального ремонта
- Составные части компрессоров с лабиринтным уплотнением поршня
- Составные части гиперкомпрессоров

УСЛУГИ
ПОЛНЫЙ АССОРТИМЕНТ

- Техническое обслуживание клапанов Burckhardt
- Организация снабжения запасными частями
- Эксплуатационная служба
- Техническая поддержка
- Ремонт и модернизация
- Ремонт компонентов
- Мониторинг состояния и диагностика
- Обучение

Burckhardt Compression AG
CH–8404 Winterthur
Швейцария
Тел.: +41 52 262 55 00
Факс: +41 52 262 00 51
Тел. круглосуточной аварийной службы:
+41 52 262 53 53
aftersales@burckhardtcompression.com
www.burckhardtcompression.com

Региональный представитель

23.24.14.91-04/2018 — напечатано в Швейцарии на сертифицированной бумаге FSC

Compressors for a Lifetime™